FICHE TECHNIQUE

RTMFF75

ADAPTATEUR BNC TE MALE / FEMELLE / FEMELLE 75 Ohms

FT 1 23/05/2011 TM

COMPOSITION

	MATERIAUX	REVETEMENT
Contacts centraux	Laiton	Or
Isolant	POM	
Corps	Zinc	Nickel

CARACTERISTIQUES DIMENSIONNELLES

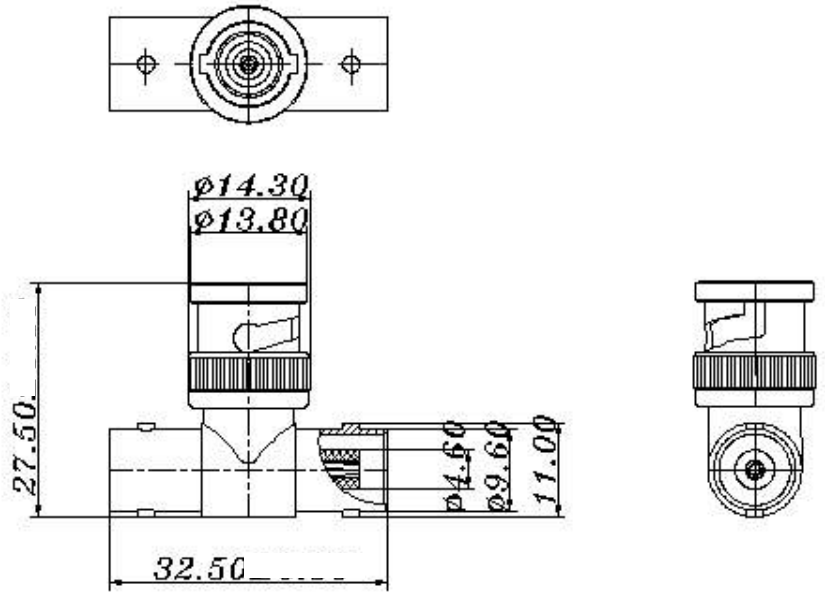

Ce document est confidentiel, et est la propriété d'ID CABLES. ID CABLES possède un copyright, et le document ne doit pas être copié ou changé sous aucune forme, complètement ou en partie sans permission écrite d'ID CABLES. Les caractéristiques portées sur cette fiche ne sont pas contractuelles, et sont susceptibles d'être modifiées sans préavis.

member of the TKH Group